COOL HEAD

DRINKS | Minibars

MINIBAR PAR ABSORPTION

MB 42

40 mm | GAS R600a | C ENERGY CLASS | N +16°C/+32°C | LED

DÉTAILS

Serrure montée de série

Thermostat PCB avec bouton pour la régulation de la température

Poignée fixée le long du profilé de porte

Compartiment de porte intérieure

CARACTÉRISTIQUES GÉNÉRALES

Minibar par absorption 40 L	•
Refroidisseurs à absorption avec R600a	•
Fonctionnement silencieux	•
Faibles vibrations	•
À faible entretien	•
Agent moussant: Cyclopentane (40 mm par côté - Sans CFC)	•
Thermostat mécanique	•
Lampe LED interne	•
Serrure montée de série	•
Balconnets contre-portes	•
Joint d'étanchéité amovible	•
Clayettes réglables: 1 pièce	•
Poignée fixée le long du profilé de porte	•
Pieds réglables N° 4	•
Classe énergétique: C	•

DIMENSIONS DU PRODUIT

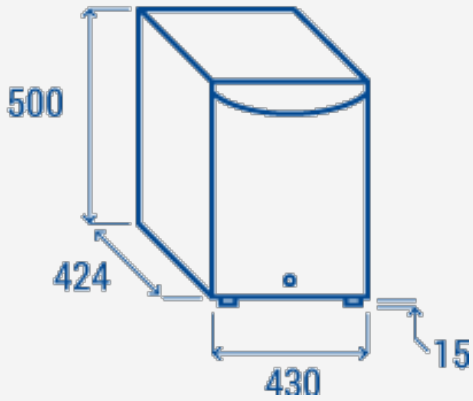

SPÉCIFICATIONS TECHNIQUES

Capacité	**40 L**
Température	**+6° ~ +12°C**
Consommation	**0.128 kWh/24h**
Puissance nominale	**60 W**
Niveau de bruit	**26 dB(A)**
Poids net	**9 Kg**
Poids brut	**10 Kg**
Dimensions extérieures (LxPxH mm)	**430x424x515**
Dimensions internes (LxPxH mm)	**356x266x410**
Dimensions de l'emballage (LxPxH mm)	**460x440x530**
Quantités de chargement 20'/40'/40'HQ	**260/540/672**

CERTIFICATIONS

CE RoHS

COOL HEAD EUROPE
We make the world a cooler place

www.coolheadeurope.com